BSE774320M Four

Sublimez vos plats grâce à la vapeur

Ajoutée à la chaleur tournante, la vapeur vous offre un extérieur doré et croustillant, des plats juteux, délicieux et savoureux à l'intérieur.

Des résultats parfaits avec la sonde de cuisson à cœur

Grâce à la sonde de cuisson de ce four, vous pouvez mesurer la température à cœur au centre de votre plat durant la cuisson. Vous obtenez ainsi un résultat parfait à chaque fois.

Un coup de pouce professionnel pour un résultat gastronomique garanti

En ajustant automatiquement les réglages de température et le temps de cuisson à une grande variété de plats, la Cuisson assistée vous offre un contrôle parfait sur vos cuissons, que vous prépariez un repas pour deux ou plus

Autres bénéfices

- Le système SoftMotion assure une fermeture douce et silencieuse de la porte de votre four
- La fonction de nettoyage par pyrolyse transforme les résidus alimentaires en cendres
- Le système Hot Air garantit une circulation homogène de l'air dans toute la cavité du four, pour une cuisson plus rapide et plus efficace.

Caractéristiques

- Four encastrable
- Cuisson vapeur intégrée / Multifonction / Chaleur tournante résistance annulaire incluse
- Fermeture douce assistée "SoftMotion"
- Pyrolyse
- Programmateur électronique textes et pictos
- Commandes sensitives
- Indication des modes de cuisson sérigraphiés sur intérieur de porte
- Préconisation de température
- Indicateur de montée en température
- Préconisation de Pyrolyse
- Recettes automatiques
- 20 recettes mémorisables
- Sonde de cuisson intégrée - accès en façade
- Porte froide (4 verres dont 2 irisés), verres et porte démontables sans outils
- Rail telescopique sur 1 niveau
- Fonction préchauffage rapide
- Températures: 30°C - 300°C
- Type de plats: 1 plat multi-usages, 1 lèchefrite en émail gris
- Nombre de grille: 1 grille support de plat
- Eclairage: double, halogène coté, halogène haut / 65 W

Spécifications techniques

- Indice d'efficacité énergétique (EEI) : 81.2
- Classe d'efficacité énergétique* : A+
- Conso classe énergétique CN (kWh): : 0.99
- Conso classe énergétique MF (kWh): : 0.69
- Nombre de cavités : 1
- Source de chaleur du four : Électricité
- Volume utile cavité (L) : 71
- Couleur : Inox anti-trace
- Puissance électrique totale maximum (W) : 3500
- Puissance du gril (W) : 2300
- Conso pyro 1 (Wh) : 7800 / 180 mn
- Conso pyro 2 (Wh) : 3900 / 90 mn
- Conso pyro 3 (Wh) : 2600 / 60 mn
- Longueur de câble (m) : 1.5
- Dimensions HxLxP (mm) : 594x595x567
- Dimensions d'encastrement HxLxP (mm): : 590x560x550
- Dimensions emballées HxLxP (mm) : 670x635x670
- Poids brut/net (kg) : 42.5 / 41.5
- Fabriqué en : Allemagne
- Code EAN : 7332543510894

Description produit

AEG944 187 960

BSE774320M Four

PSGBOV170D363001

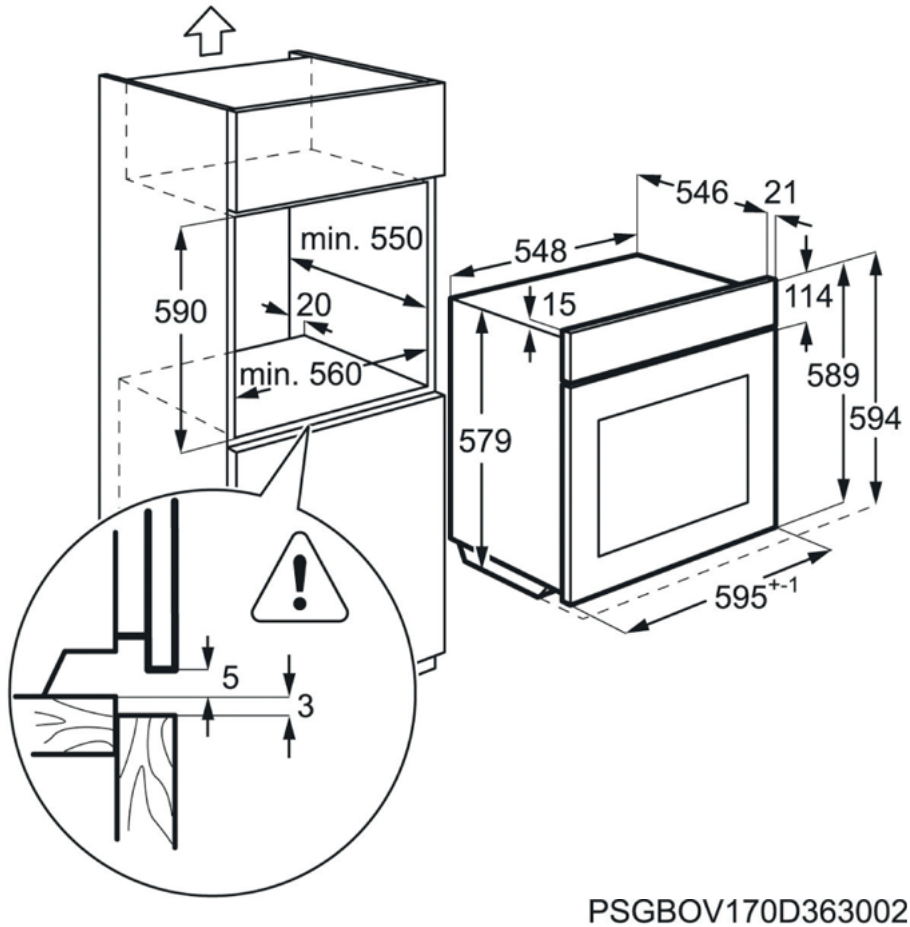
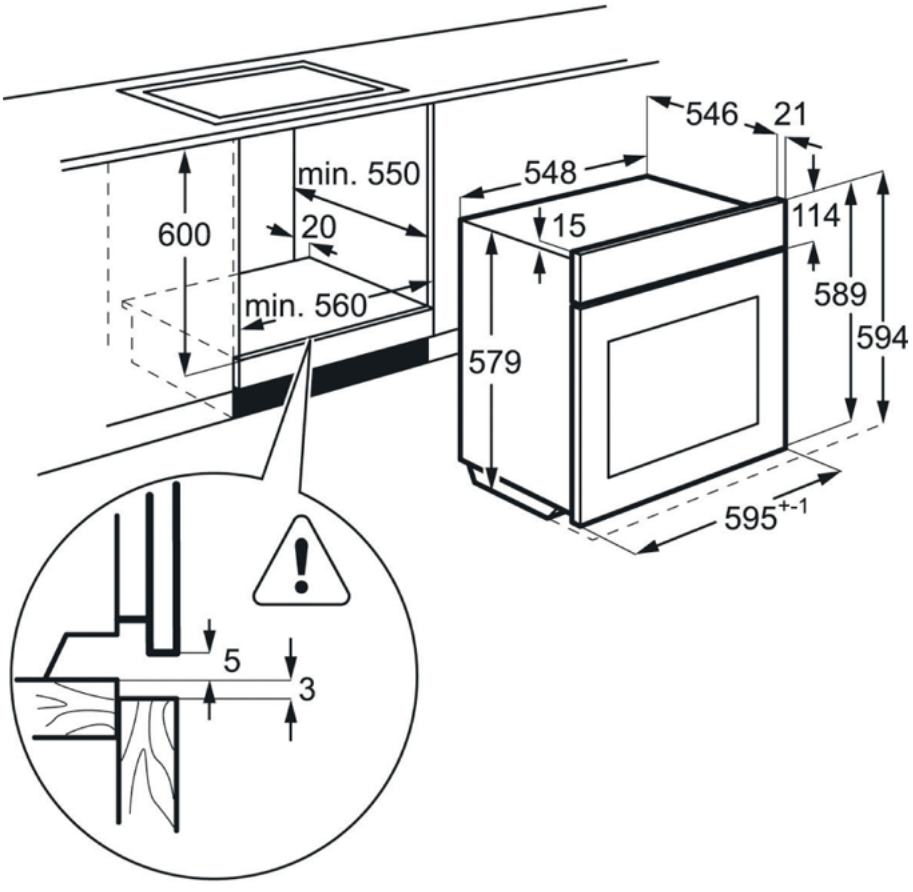
PSGBOV170D363002